fischertechnik 400

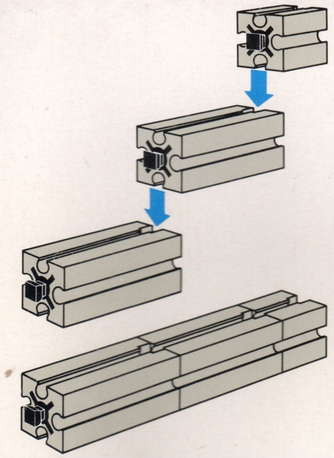

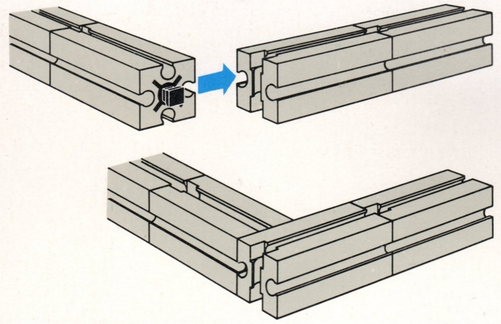

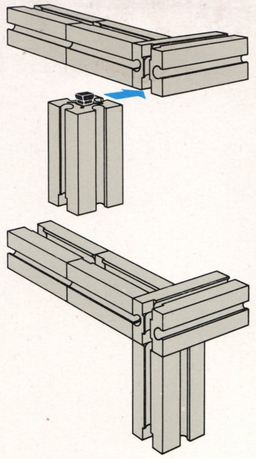

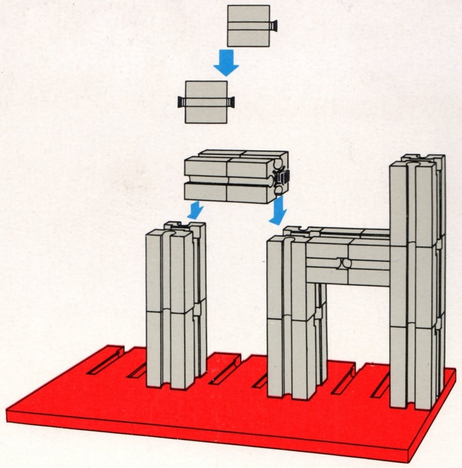

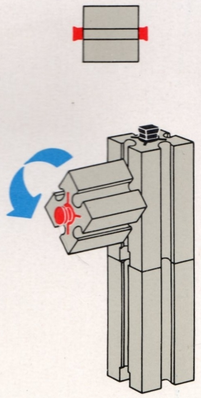

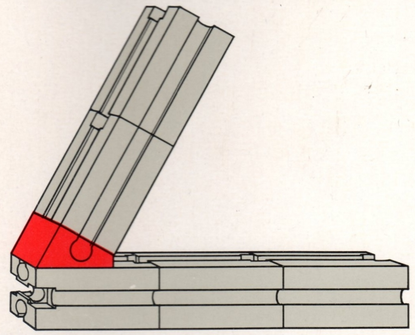

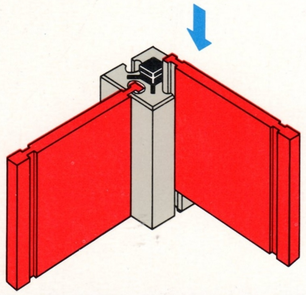

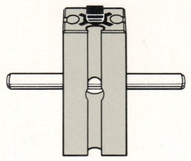

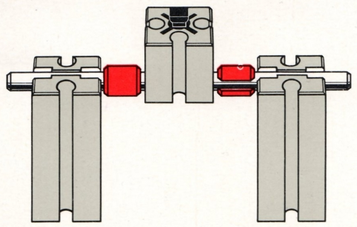

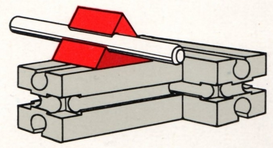

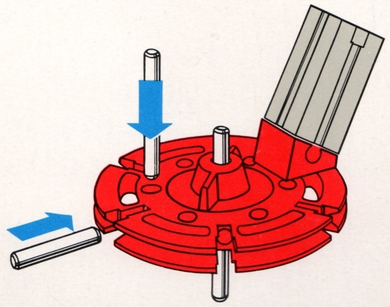

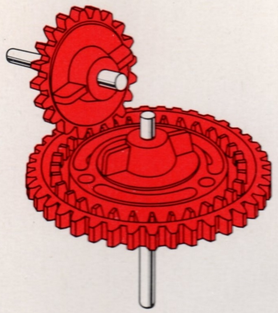

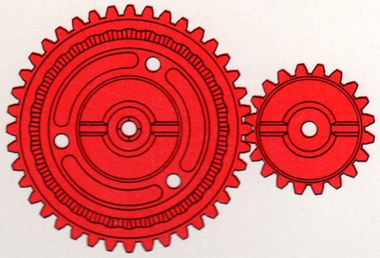

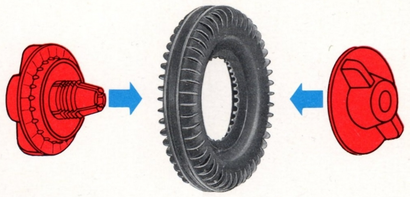

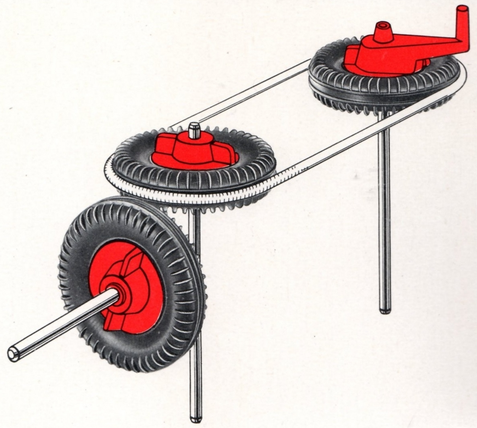

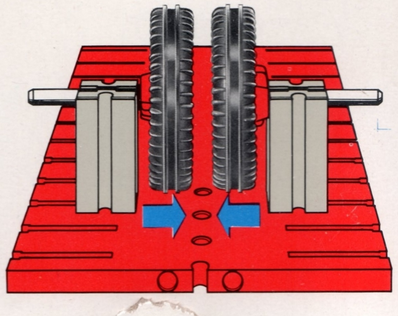

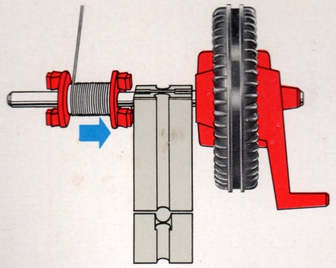

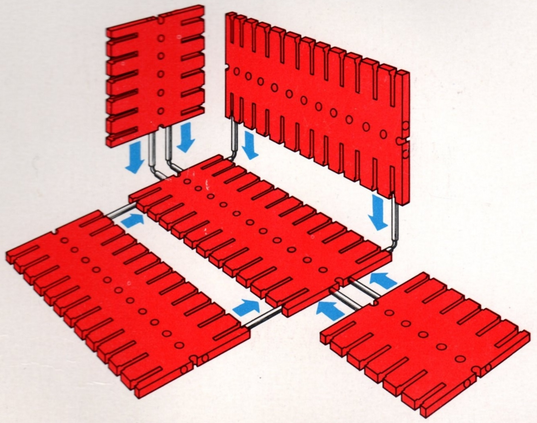

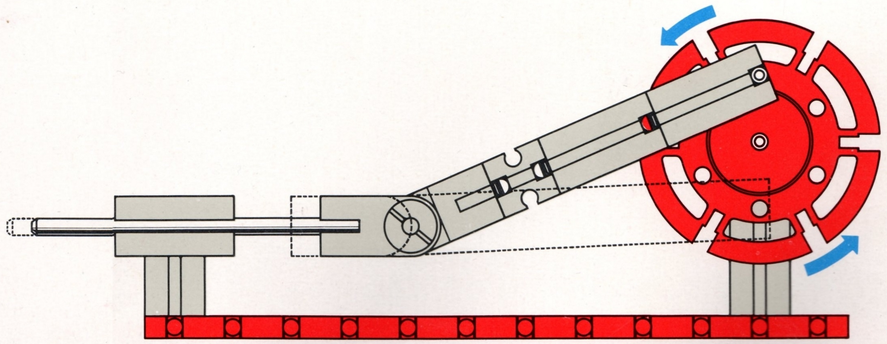

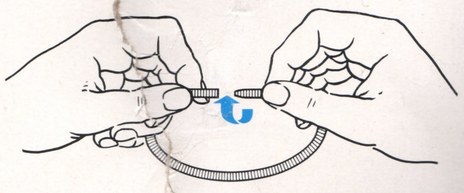

fischer